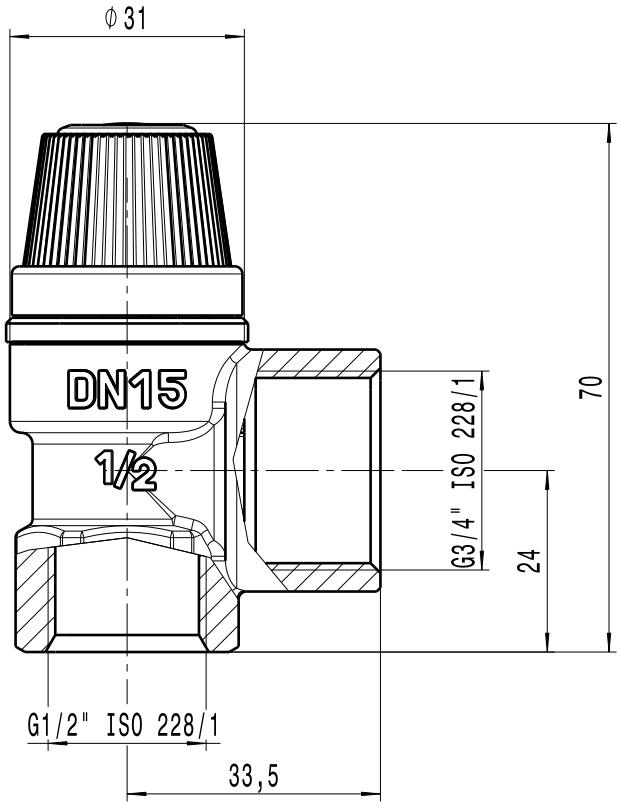

CALEFFI Hydronic Solutions

DESCRIPTION

VALV.SIC.CR.1/2"F 3 BAR "CALEFFI SOLAR"

CODE

253043

Questo documento non è da ritenersi impegnativo. Ci riserviamo il diritto di modificare i nostri prodotti, di apportare miglioramenti tecnici e di svilupparli ulteriormente.
Attenzione: documento gestito da sistema informatico; se distribuito esternamente, l'aggiornamento e la validità dello stesso devono essere verificati ad ogni utilizzo. Sono vietate le modifiche manuali.
Attention: document managed by software system; in case of external distribution, its update and validity must be checked at any need. Hand modifications are forbidden.
further develop them.

A4