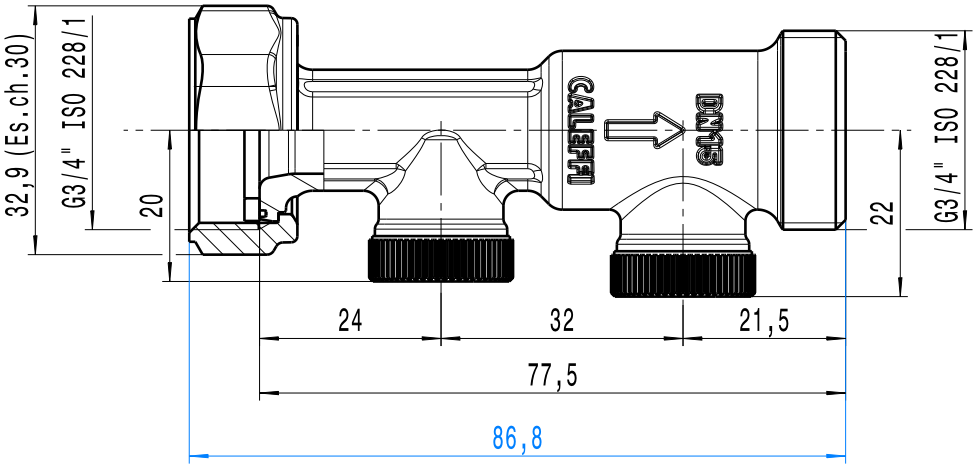

CALEFFI
Hydronic Solutions

DESCRIPTION

VALV.RITEGNO NF 3/4MX3/4F DN15

CODE

304645

Questo documento non è da ritenersi impegnativo. Ci riserviamo il diritto di modificare i nostri prodotti, di apportare miglioramenti tecnici e di svilupparli ulteriormente. Attenzione, documento gestito da sistema informatico: se distribuito esternamente, l'aggiornamento e la validità dello stesso devono essere verificati ad ogni utilizzo. Sono vietate le modifiche manuali.
This document is not to be considered as a commitment. We reserve the right to make any changes to our products, to improve their quality and to develop them.
Attention, document managed by software system: in case of external distribution, its update and validity must be checked at any need. Hand changes are forbidden.

A4