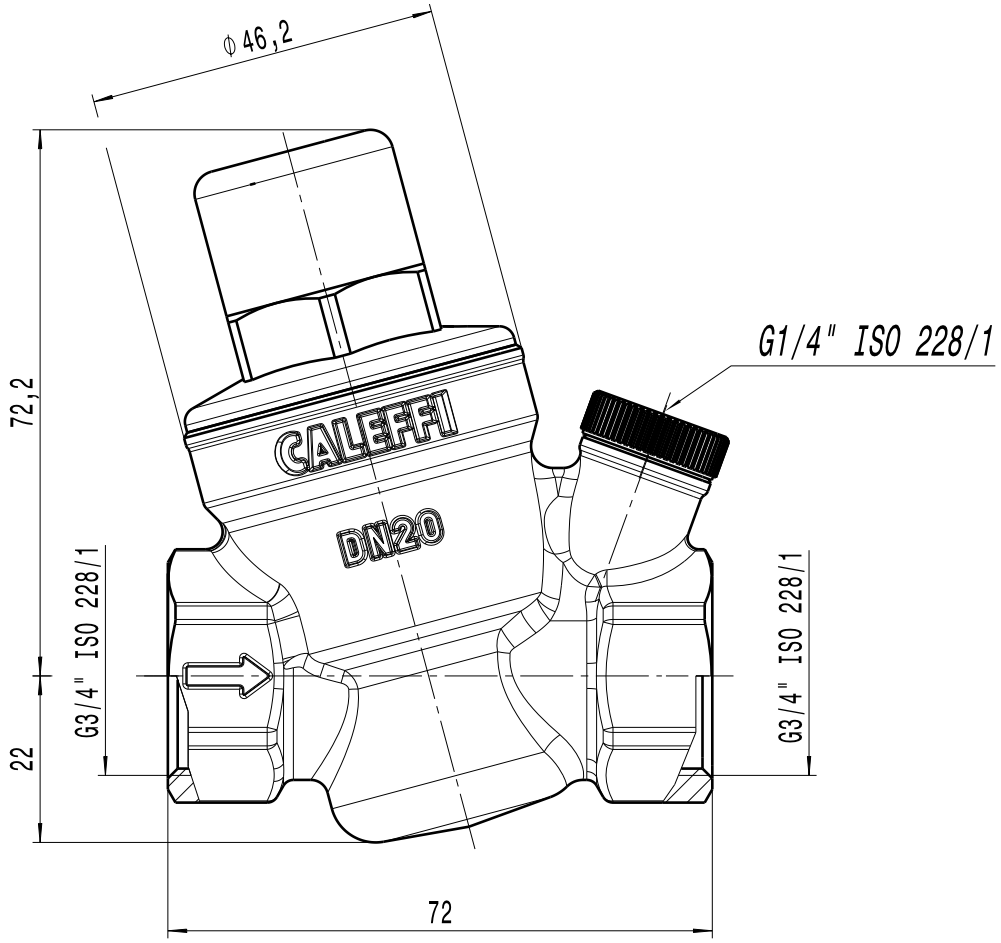


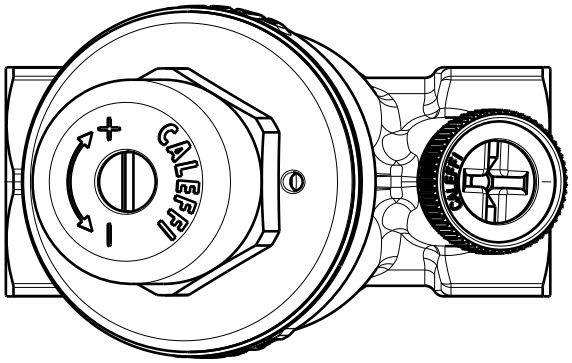


CALEFFI Hydronic Solutions

DESCRIPTION

**RIDUTT.DI PRESS.C/ATT.MAN. 3/4**

CODE

**533451 AOS**

Questo documento non è da ritenersi impegnativo. Ci riserviamo il diritto di modificare i nostri prodotti, di apportare miglioramenti tecnici e di svilupparli ulteriormente. Attenzione, documento gestito da sistema informatico: se distribuito esternamente, l'aggiornamento e la validità dello stesso devono essere verificati ad ogni utilizzo. Sono vietate le modifiche manuali.
*This document can not be considered binding. We reserve the right to change our products, to produce technical improvements and to further develop them.*
*Attention, document managed by software system: in case of external distribution, its update and validity must be checked at any need. Hand changes are forbidden.*

A4